CANTON DU VALAIS
KANTON WALLIS

Département de la mobilité,du territoire
et de l'environnement
Service de la mobilité
Section logistique d'entretien – Unité territoriale III
Réseau-supervision

Departement für Mobilität,Raumentwicklung und Umwelt
Dienststelle für Mobilität
Sektion Unterhalt-Logistik – Gebietseinheit III
Netzwerk-Leitsystem
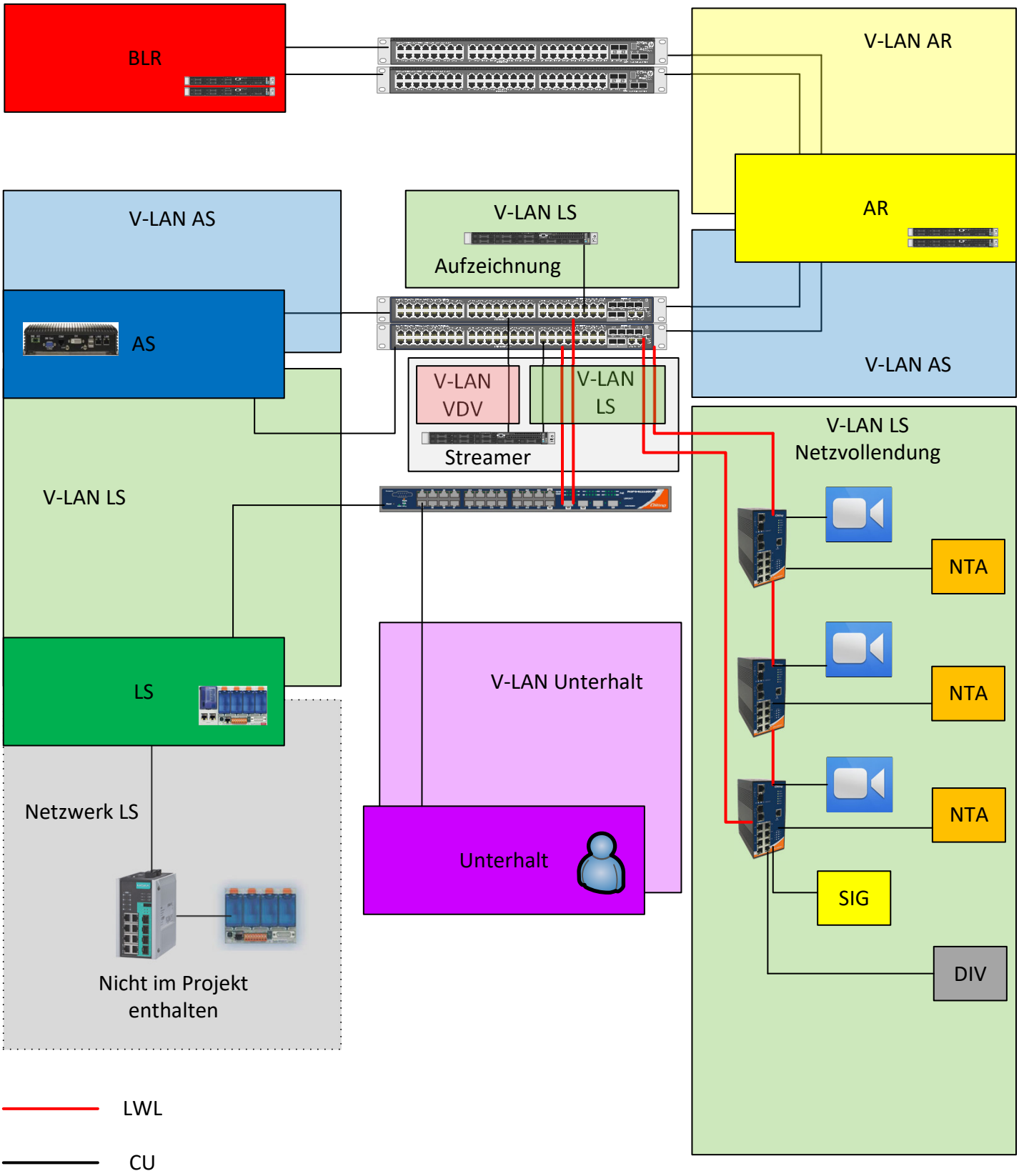
Anschlussprinzip BLR-AR-AS-LS V1.7