**Beilage A-4.7**

## Brückenquerschnitt

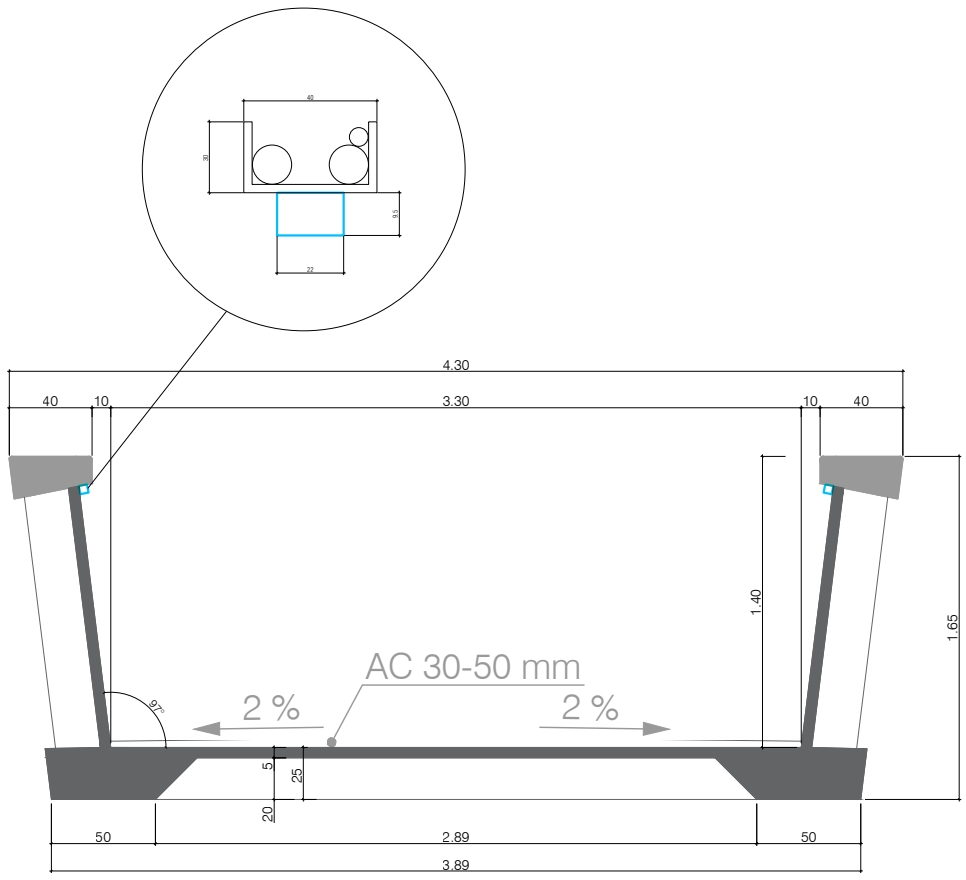


## Rampenquerschnitt

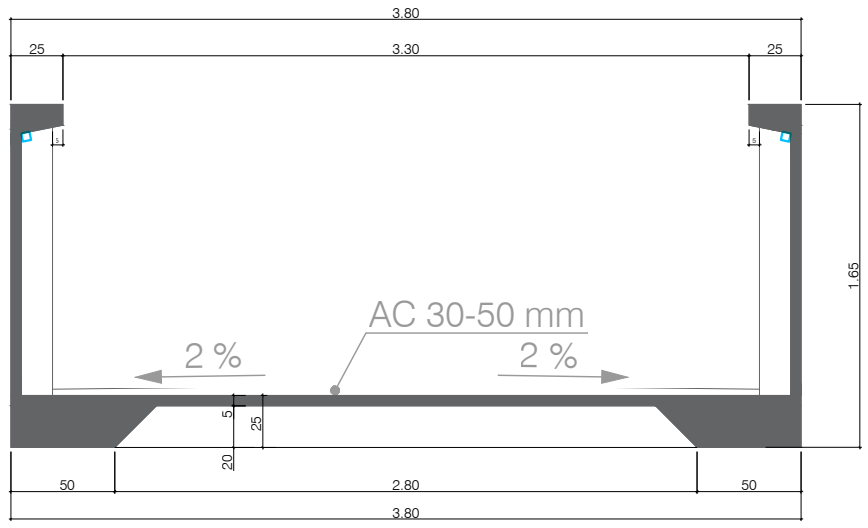


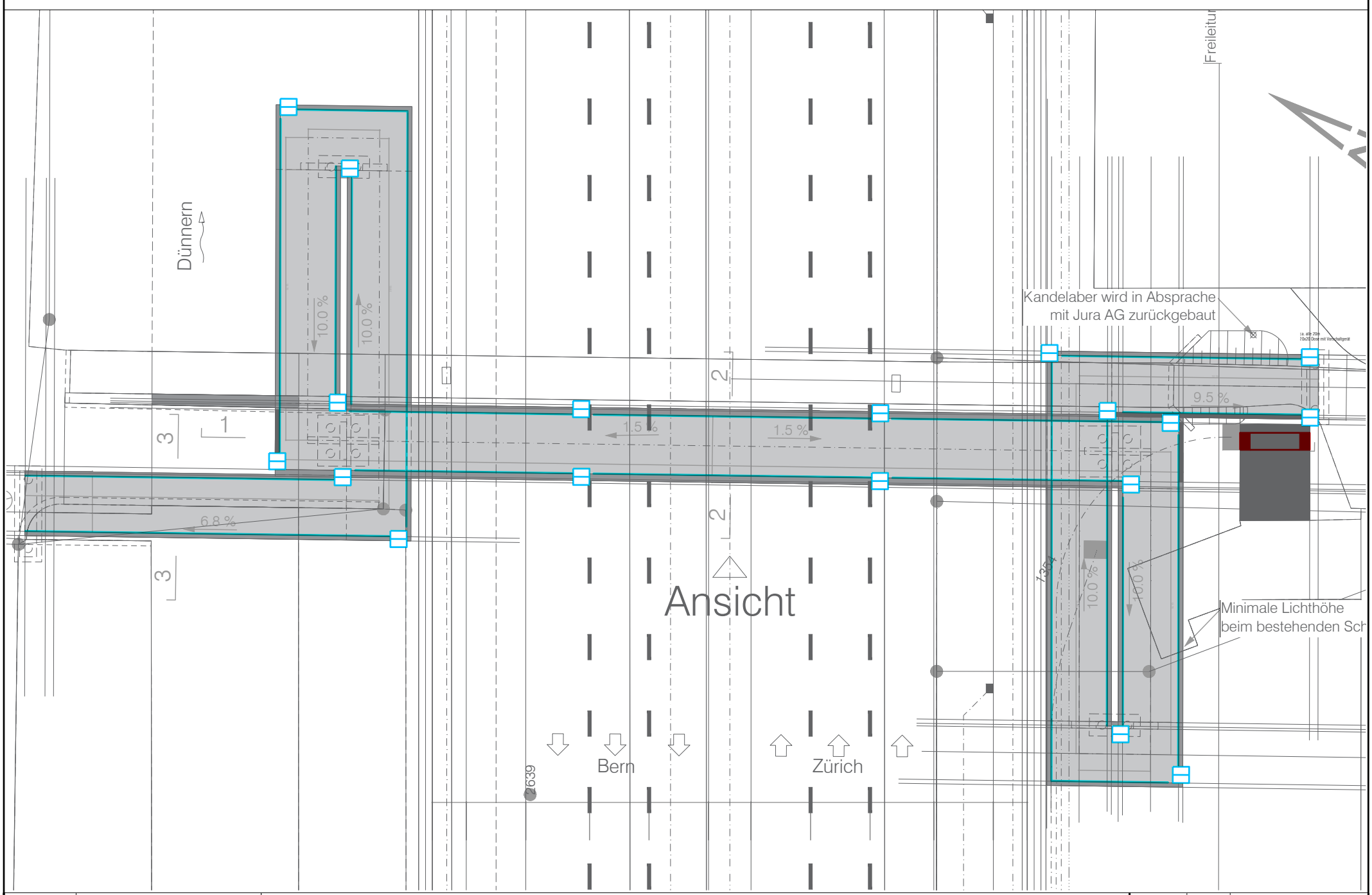


| Index | Datum | Art der Änderung | Mst. % | Gez. | 24.04.2017 Boc |
|---|---|---|---|---|---|
| | | | | Gepr. | 24.04.2017 RüM |
| | | | | Form. | A3H |


SCHERLER
www.scherler-ing.ch
FRIEDENTALSTR. 43
6004 LUZERN
TELEFON: 041 429 11 11
e-mail : scherler.luzern@scherler-ing.ch


Detail Brücken.- & Rampenquerschnitt
UEF FG Jura Oberbuchsiten
6-Streifenausbau Luterbach-Härkingen

18684.5500

P:\T_TITLIS\61_18684.B01_N01 6-Streifen Lu-Hä MK-AP\ACAD\E_UEF_FG_AS_Oensingen.dwg