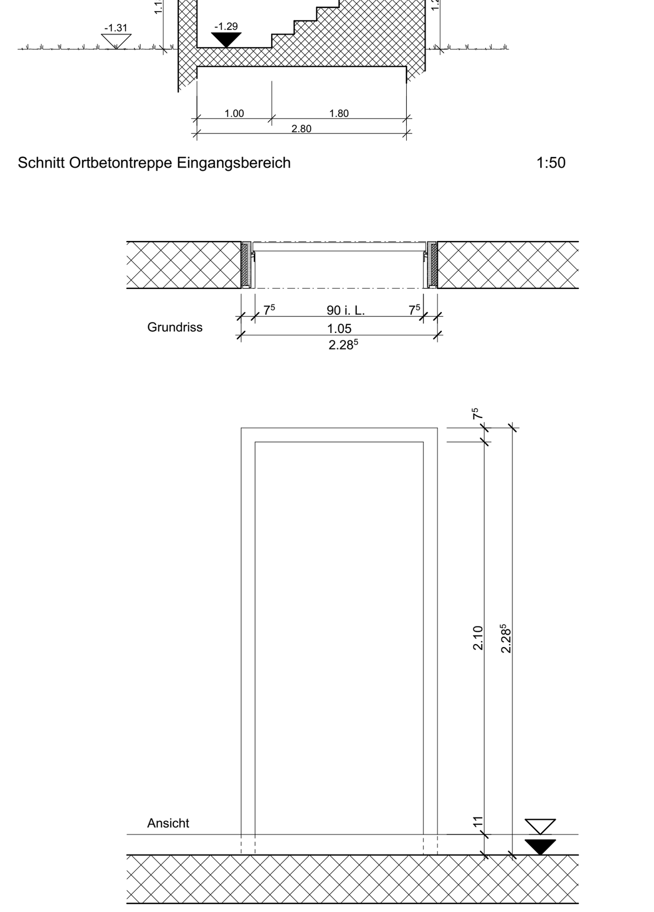

Schnitt Ortbetontreppe Eingangsbereich 1:50

Grundriss

Ansicht

Türzargen 1:20

Kanton Bern

Stadt Bern

Strecke Bern - Thun km 4.920 - 4.970

Bahnhof Bern Weissenbühl, Neubau Bahndienststützpunkt

Ausführungsplanung

Grundriss Untergeschoss 1:50

Fixpunkt:
± 0.00 = 551.435
SOK = 550.125
-0.11 = 551.325

BLS Netz AG Anlagen & Projekte, Genfergasse 11, 3001 Bern **Plan Nr** 5207_20 **m.ü.M** ± 0.00 = 551.435 **Format** 231/59.4

Leiter Hochbau ....

Projektleiter ....

Gezeichnet **Datum** 27.08.14 **Name** I. Felix

Geprüft **Datum** 04.03.2015 **Name** S. Scherer

Projektverfasser

BLS Netz AG
Anlagen & Projekte
Genfergasse 11
3001 Bern

Index	Bemerkungen	Name	Datum
B	Höhenkoten korrigiert	IF	10.10.14
C	Anpassungen Grundriss / Höhenkoten korrigiert	IR	06.02.15
D	Anpassungen Grundriss / Höhenkoten korrigiert	IR	12.02.15
E	Anpassungen Grundriss, Bereich UG-Wand Nord	IR	19.02.15
F	Anpassungen Grundriss / Bereich Kopfbau	IR	04.03.15
G	Westliche Aussenwand / Achse **10** geschoben	IR	13.03.15

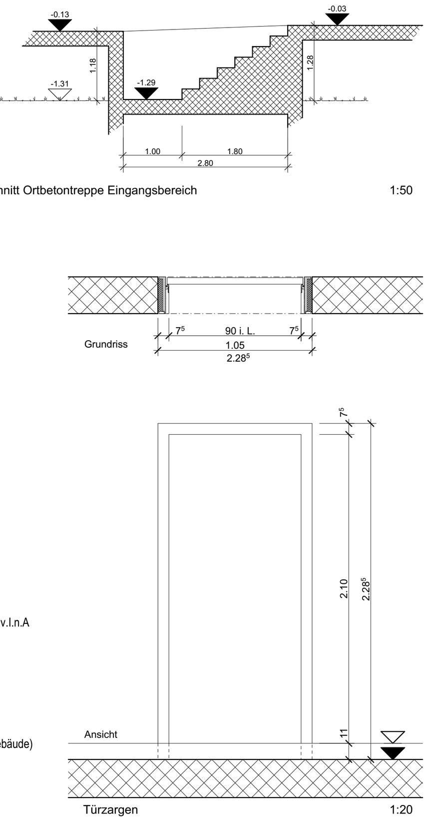

Schnitt Ortbetontreppe Eingangsbereich 1:50

Türzargen 1:20

Wandaufbau Elementwand (Lager) v.l.n.A

Innenbekleidung / Gipsfaserplatte	15 mm
Installationslattung	60/100 mm
dazwischen Mineralwolle	100 mm
OSB-Platte (Stösse verklebt)	15 mm
Ständerkonstruktion	60/240 mm
dazwischen Mineralwolle	240 mm
Weichfaserplatte	60 mm
Hinterlüftungslattung	30/60 mm
Horizontale Lattung	40/60 mm
Aussenschalung vertikal	40-60 mm

Wandaufbau Massivwand (Hauptgebäude)

Stahlbeton	250 mm
Ständerkonstruktion	60/140 mm
dazwischen Mineralwolle	140 mm
Weichfaserplatte	60 mm
Hinterlüftungslattung	30/60 mm
Horizontale Lattung	40/60 mm
Aussenschalung vertikal	40-60 mm

Kanton Bern

Stadt Bern

Strecke Bern - Thun km 4.920 - 4.970

VORABZUG

Bahnhof Bern Weissenbühl, Neubau Bahndienststützpunkt

Ausführungsplanung

Grundriss Erdgeschoss 1:50

Fixpunkt:
± 0.00 = 551.435
SOK = 550.125
-0.11 = 551.325

BLS Netz AG Anlagen & Projekte, Genfergasse 11, 3001 Bern **Plan Nr** 5207_21 **m.ü.M** ± 0.00 = 551.435 **Format** 252/89.1

Leiter Hochbau ....

Projektleiter ....

Gezeichnet **Datum** 27.08.14 **Name** I. Felix

Geprüft **Datum** 04.03.2015 **Name** S. Scherer

Projektverfasser

BLS Netz AG
Anlagen & Projekte
Genfergasse 11
3001 Bern

Index	Bemerkungen	Name	Datum
A	Erstausgabe	IF	27.08.14
B	Höhenkoten korrigiert	IF	10.10.14
C	Anpassungen Grundriss / Höhenkoten korrigiert	IR	09.02.15
D	Tragende Betonwand, Bereich Garderobe, auf Achse C	IR	13.02.15
E	Anpassungen Grundriss	IR	04.03.15
F	Westliche Aussenwand / Achse **10** geschoben	IR	12.03.15

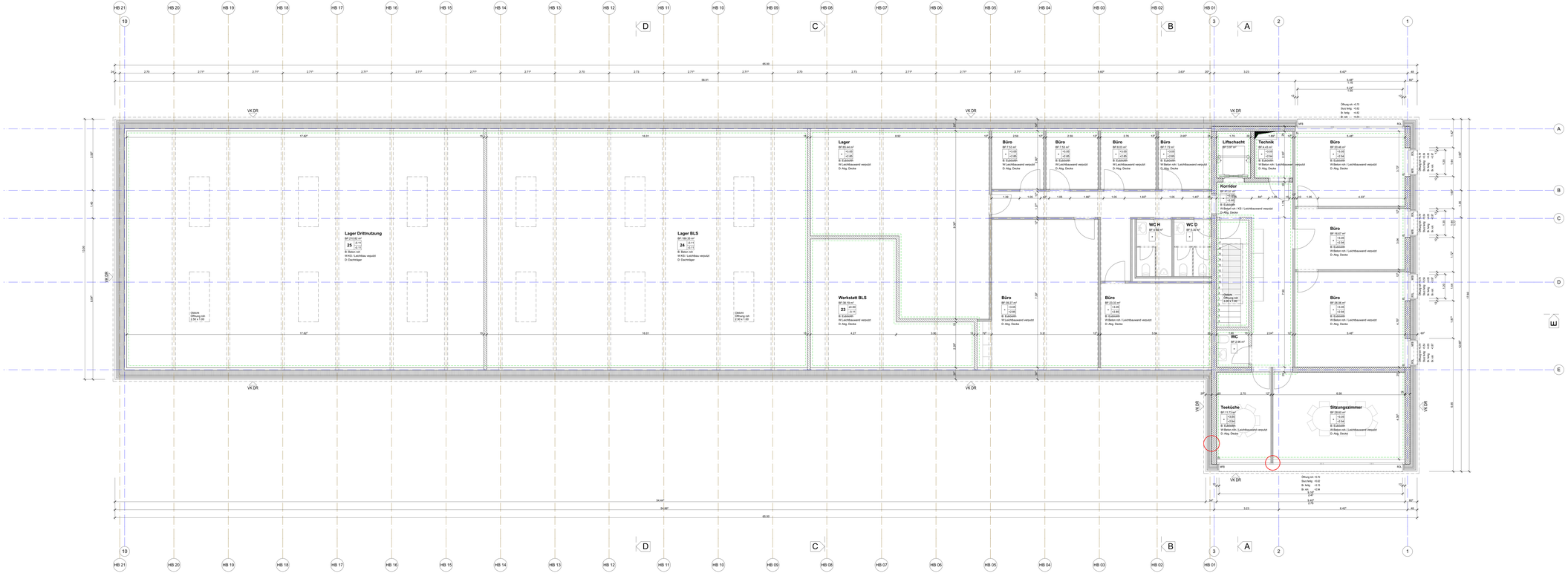

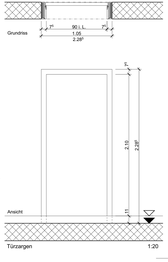

Wandaufbau Elementwand (Lager) v.I.n.A

Innenbekleidung / Gipskartonplatte	15 mm
Installationsebene	60/100 mm
Dampfsperre / Dampfbremse	0.2 mm
OSB-Platte (Sichtqualität)	15 mm
Stärkeisolation	60/240 mm
Hinterlüftungsebene	30 mm
Hochlattenebene	40 mm
Hinterlüftungsebene	30/60 mm
Hartfaserplatte	20 mm
Aussenverkleidung verlegt	40/60 mm

Wandaufbau Massivwand (Hauptgebäude) v.I.n.A

Sichtbeton	250 mm
Stärkeisolation	60/140 mm
Hinterlüftungsebene	30 mm
Hochlattenebene	40 mm
Hinterlüftungsebene	30/60 mm
Hartfaserplatte	20 mm
Aussenverkleidung verlegt	40/60 mm

Wandaufbau OG gegen Elementdach v.I.n.A

Sichtbeton	250 mm
Stärkeisolation	60/120 mm
Hinterlüftungsebene	30 mm
Hochlattenebene	25 mm
Hinterlüftungsebene	30/60 mm
Hartfaserplatte	20 mm
Aussenverkleidung verlegt	40/60 mm

bls

Kanton Bern

Stadt Bern

Strecke Bern - Thun km 4.920 - 4.970

VORABZUG

Bahnhof Bern Weissenbühl, Neubau Bahndienststützpunkt

Ausführungsplanung

Grundriss Obergeschoss 1:50

Fixpunkt:
± 0.00 = 551.435
SOK = 550.125
-0.11 = 551.325

BLS Netz AG Anlagen & Projekte, Ceribergasse 11, 3001 Bern **Plan Nr** 5207_22 **m.ü.M.** ± 0.00 = 551.435 **Format** 1884B1.1

Leiter Hochbau **Projektleiter** **Gezeichnet** **Datum** 27.08.14 **Name** J. Fetz **Geprüft** **Datum** 05.05.16 **Name** D. Schaer

Projektverfasser

bls

BLS Netz AG
Anlagen & Projekte
Ceribergasse 11
3001 Bern

Index	Bemerkungen	Name	Datum
A	Erstausgabe	tf	27.08.14
B	Hilfsarbeiten korrigiert	dl	18.12.14
C	Anpassungen Grundriss / Hilfsarbeiten korrigiert	dl	06.02.15
D	Tragende Bekleidungen, Beriesel-Quellenbrte, auf Kotte dh		13.05.15
	In arbeit		

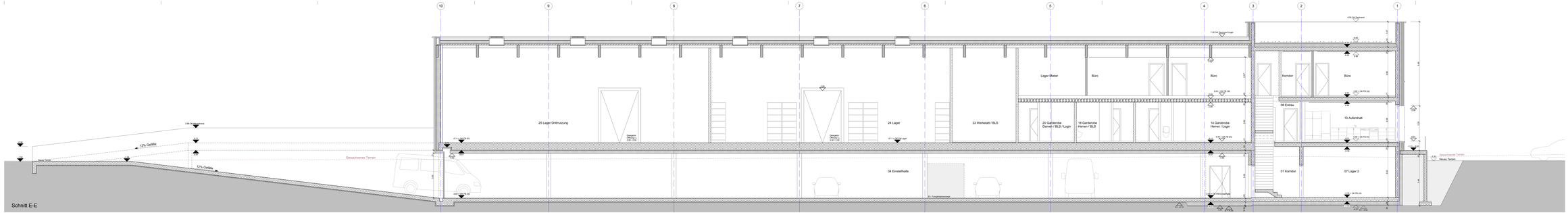

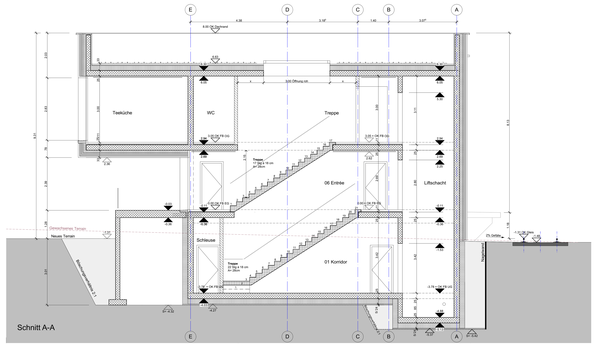

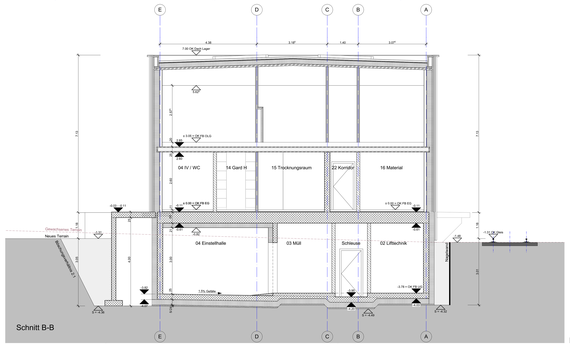

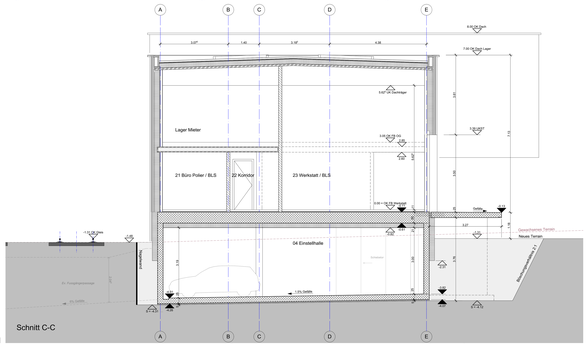

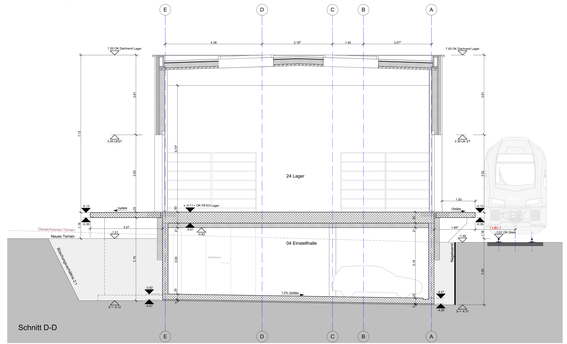

Wandaufbau Elementwand Lager v.1n.A
Innenputz Kalkzementmörtel 20.00 mm
Installationsebene 75 mm
Dampfbremse 0.2 mm
Gipsfaserplatte 12.50 mm
Steinwolle Wärmedämmung 120 mm
Hochfrequenzlatte 30 mm
Hochfrequenzlatte 30 mm
Hinterlüftungsebene 20 mm
Aussenhaut Lärchenschalung 20.00 mm
Total Aussen bis Innen 327.50 mm

Wandaufbau Massivwand (Hauptgebäude) v.1.A.A
Sockelputz 20.00 mm
Stahlbetonwand 180.00 mm
Steinwolle Wärmedämmung 120.00 mm
Hinterlüftungsebene 30.00 mm
Hochfrequenzlatte 30.00 mm
Aussenhaut Lärchenschalung 20.00 mm
Total Aussen bis Innen 400.00 mm

Wandaufbau LE v.1.A.A
Sockelputz 20.00 mm
Stahlbeton 200.00 mm
Sockelverkleidung 20.00 mm
Total Aussen bis Innen 240.00 mm

Wandaufbau OG gegen Elementdach v.1.n.A
Sockelputz 20.00 mm
Stahlbeton 180.00 mm
Steinwolle Wärmedämmung 120.00 mm
Hinterlüftungsebene 30.00 mm
Hochfrequenzlatte 30.00 mm
Aussenverkleidung Lärche 20.00 mm

Stiefelfundament
Betonsockel 300.00 mm
Betonsockel 300.00 mm
Betonsockel 300.00 mm
Total Aussen bis Innen 900.00 mm

Dachaufbau (Hauptgebäude) v.1.n.A.
Sandwich 200 mm
Trapezblech 1 mm
Dampfbremse 0.2 mm
Wärmedämmung 200 mm
Dampfdichtungsbahn, Kunststoff 1.5 mm
Polymerbitumenbahn,gegrand. 2 Lage 4 mm
Gefälle 0 mm
Drainage 40 mm
Vegetationsschicht 80 mm

Dachaufbau Elementdach (Lager) v.1.n.A
Aussenhaut Stahl Grauer 0.75 mm
Hinterlüftung 30 mm
Dampfbremse 0.2 mm
Gipsfaserplatte 12.50 mm
Polymerbitumenbahn,gegrand. 2 Lage 4 mm
Polymerbitumenbahn,gegrand. 2 Lage 4 mm
Wärmedämmung 120 mm
Dampfsperre 0.2 mm
Hochfrequenzlatte 30 mm

Bodenaufbau OG v.1.n.A
Kalkzementputz (Decke) 20.00 mm
Stahlbetondecke 180.00 mm
Trittschallmatte 5.00 mm
Zementbodenbelag 50.00 mm
Sockelleiste 20.00 mm

Bodenaufbau OG Aussengang v.1.n.A
Kalkzementputz (Decke) 20.00 mm
Stahlbetondecke 180.00 mm
Trittschallmatte 5.00 mm
Zementbodenbelag 50.00 mm
Sockelleiste 20.00 mm
Stahlbetonplatte 50.00 mm
Hochfrequenzlatte 30.00 mm
Hinterlüftung 30.00 mm
Aussenverkleidung Lärche 20.00 mm

Bodenaufbau EG v.1.n.A
Kalkzementputz (Decke) 20.00 mm
Stahlbetondecke (Zement) 20.00 mm
Trittschallmatte 5.00 mm
Trockenbodenplatte 30.00 mm
Zementgebundene Holzspäne 60.00 mm

Bodenaufbau UG v.1.n.A
Kiesfundament 250 mm
Stahlbetonplatte 200 mm
Kiesfilterschicht 50 mm
Dampfsperre, Kunststoff 0.2 mm
Gefälle verdichtet 250.00 mm

BLS Netz AG
Ausgabe & Projekte, Genfergasse 11, 3001 Bern

Linie / Rechtes:
Projektleiter:

Plan Nr: 3207_24
Gezeichnet: Datum: 27.09.14 Name: J. Fuss
Geprüft: Datum: 04.02.2015 Name: D. Gerber
m.d.M: 1:1.00 / 50 / 25 **Format:** 1000/841

Index	Bemerkungen	Name	Datum
0	Vorabzug ausgegeben	JF	16.10.14
1	Grundwasser Grundriss - Vorabzug ausgegeben	JF	09.02.15
2	Tragende Bestandswand, Beton Grundriss, Anmerkungen	JF	13.02.15
3	Vorabzug ausgegeben, Anderer Kopfbalkengeländer	JF	19.02.15
4	Schichtung Dachaufbau, Gefälle in Richtung Lager	JF	26.02.15
5	Dachaufbau Aussenbereich / Korridor 08 geschlossen	JF	13.03.15

Projektverfasser:
BLS Netz AG
Ausgabe & Projekte
Genfergasse 11
3001 Bern

Kanton Bern

Stadt Bern

Strecke Bern - Thun km 4.920 - 4.970

VORABZUG

Bahnhof Bern Weissenbühl, Neubau Bahndienststützpunkt

Ausführungsplanung

Schnitt E-E / A-A / B-B / C-C / D-D 1:50

Fixpunkt:
± 0.00 = 551.435
SOK = 550.125
-0.11 = 551.325

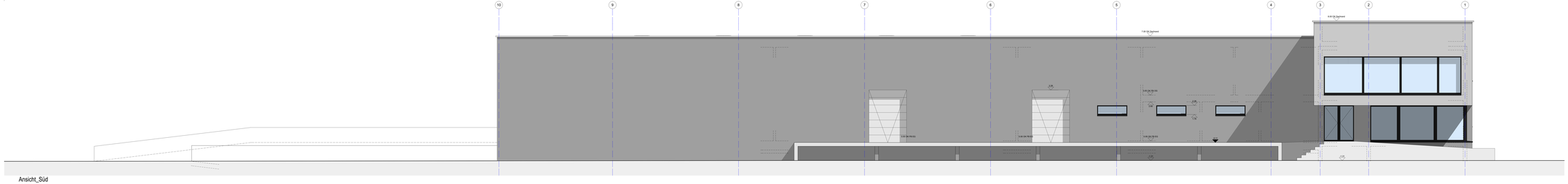

Ansicht_Süd

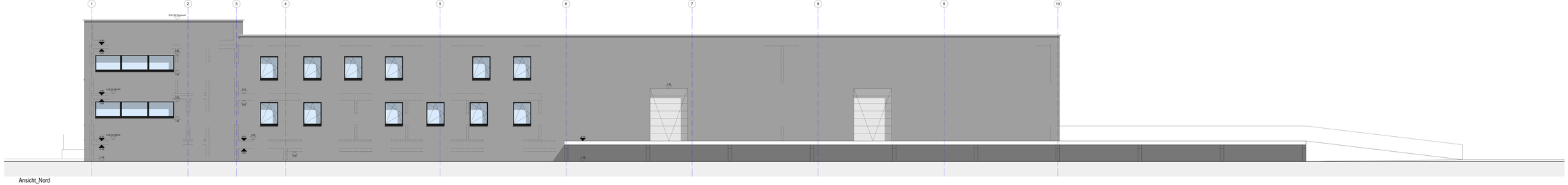

Ansicht_Nord

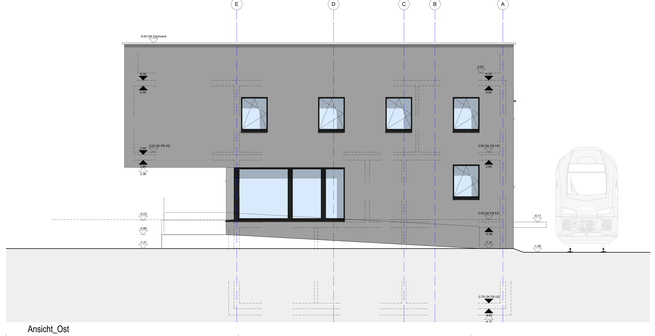

Ansicht_Ost

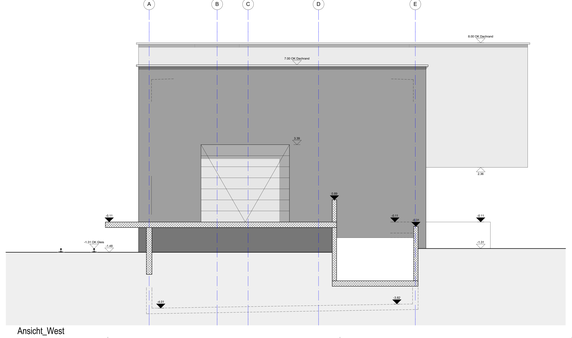

Ansicht_West

IN ARBEIT

bls

Kanton Bern

Stadt Bern

Strecke Bern - Thun km 4.920 - 4.970

VORABZUG

Bahnhof Bern Weissenbühl, Neubau Bahndienststützpunkt

Ausführungsplanung

Fassaden 1:50

Fixpunkt:
± 0.00 = 551.435
SOK = 550.125
-0.11 = 551.325

BLS Netz AG Architekt & Projekte, Genfergasse 11, 3001 Bern **Plan Nr.** 5207_20 **m.d.M.** 1:100 / 50 / 20 **Format** DIN6 / 1

Leiter Hochbau	Projektleiter	Gezeichnet Datum Name	Geprüft Datum Name

Index	Bemerkungen	Name	Datum

bls
AG Netz AG
Architekt & Projekte
Genfergasse 11
3001 Bern